BOSS
Boss Hardware

噴頭雙模式出水
加大設計
輕鬆享受洗淨的樂趣

One Touch
隨心所欲

雙重享受 自由出水

水柱式出水

花灑式出水

112288

無鉛面盆伸縮龍頭

尺寸單位:mm

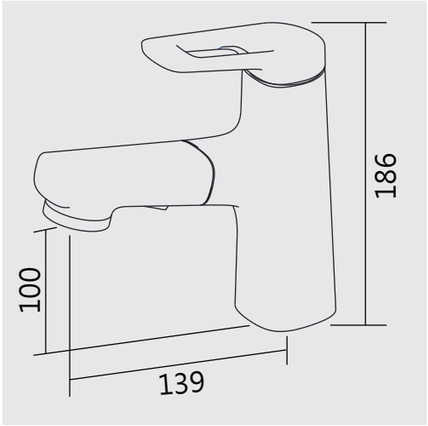

112288-BG

無鉛面盆伸縮龍頭

112211-NB

無鉛廚房伸縮龍頭

112211-BG

無鉛廚房伸縮龍頭

尺寸單位:mm

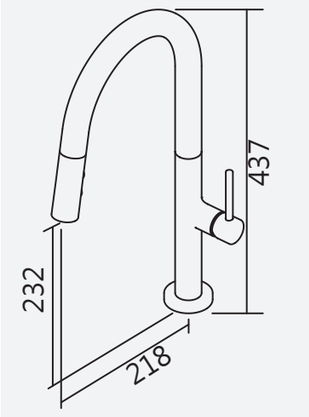

花灑式出水

水柱式出水

伸縮自如

全新觸感

尊爵黑＋玫瑰金

無鉛面盆伸縮龍頭

BOSS®
Boss Hardware